版本 Rev No.	描述 Description	日期 Date	姓名 Name

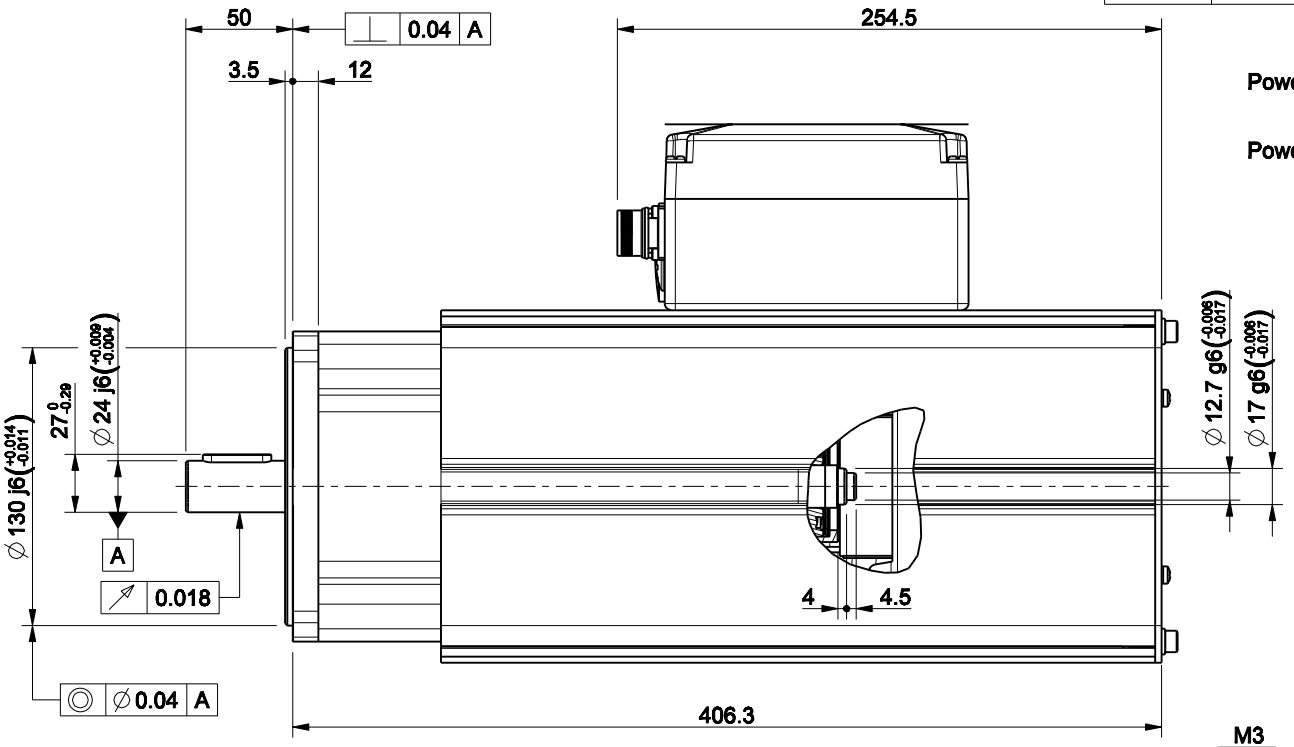

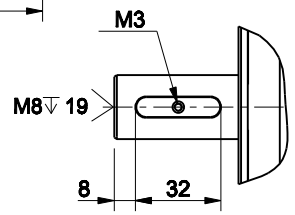

Full key : 8 x 7 x 32

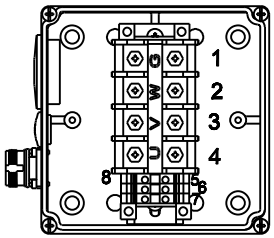

Approved	
Signature	Date

Nr.	Lead and color
1	GND (green)
2	W(yellow)
3	V(red)
4	U (blue)
5	Fan(black)
6	Fan(black)
7	Two temperature lines(red and yellow)
8	Two temperature lines(red and yellow)

NOTE:
The type of fan:UF13372APPA 23H1S2A
Nominal Voltage:230V
Frequency:50Hz
Power Input:40W
Current draw:0.24A

材质 Material		项目 Project-Prod.item/Instrument	U307F30203Z000A011K1000000
处理 Treatment			
几何公差 GB/T1184 (ISO 2768-2) Geometrical tolerance	K	未注倒角 Undimensioned chamfers	1x45°
未注公差 GB/T1804 (ISO 2768-2) Linear tolerance	m		
角度公差 Angular tolerance	m	未注圆角 Undimensioned radii	R0,5
0.5 +3 / >3+ 6 / >6+ 30 / >30+ 120 / >120 +400 / >400+ 1000 / >1000 +2000 / >2000 +4000			
±0.1 / ±0.1 / ±0.2 / ±0.3 / ±0.5 / ±0.8 / ±1.2 / ±2			

	年,月,日 Date	名字 Name
设计 Designed		
绘图 Drawn		
审核 Checked		
批准 Approved		

PHASE MOTION CONTROL NINGBO Ltd. 宁波菲仕电机技术有限公司

描述 Description: MOTOR ASSEMBLY 62190000342 电机总装

图号 Drawing No.	版本 Rev	比例 Scale	重量 Kg Mass	数量 Qty	页码 Sheet
70324N-0-A-3	A	1:2	26.338		1/1