版本 Rev No.	描述 Description	工程变更单号 ECO No.

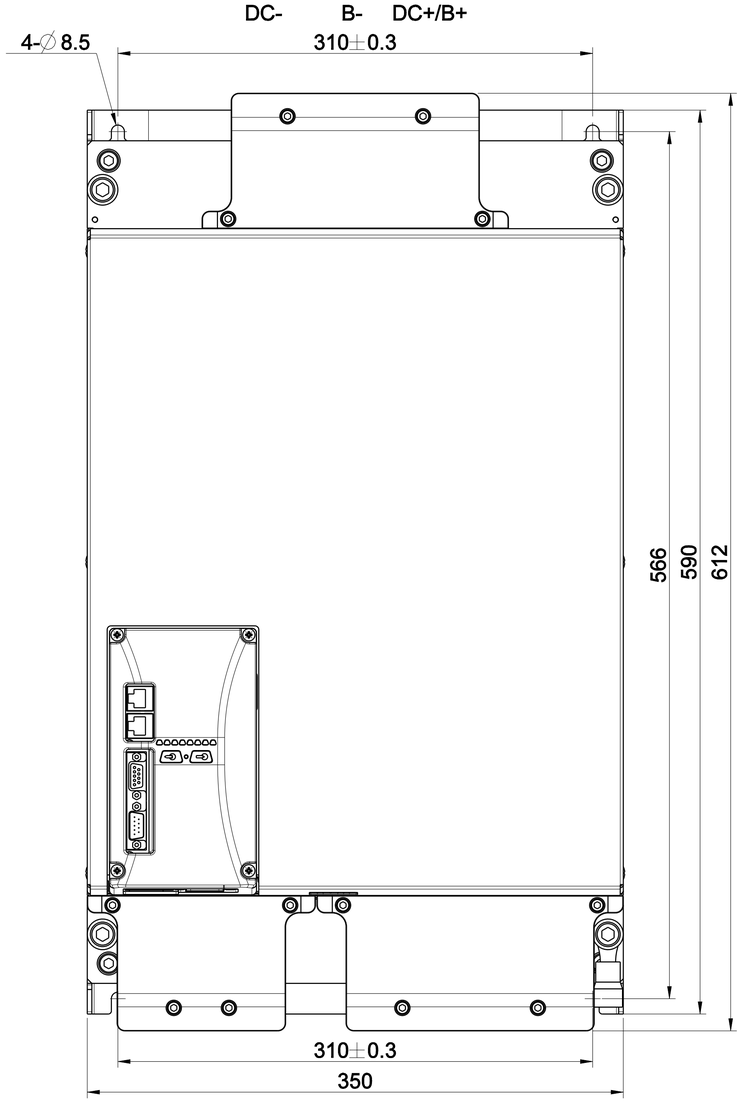

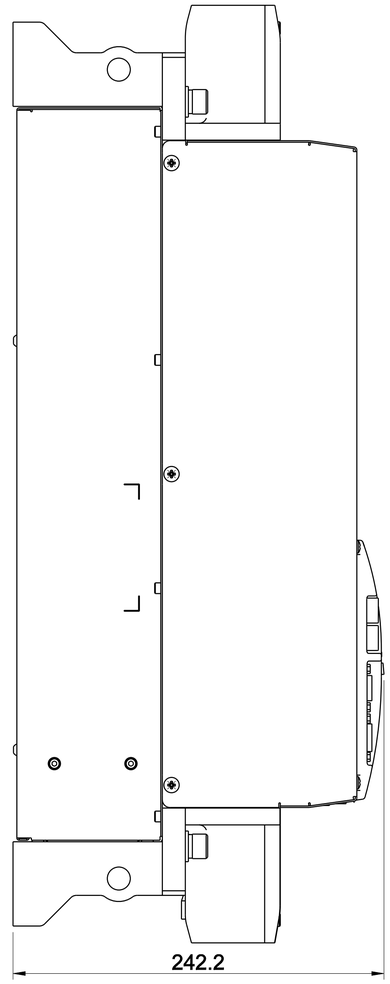

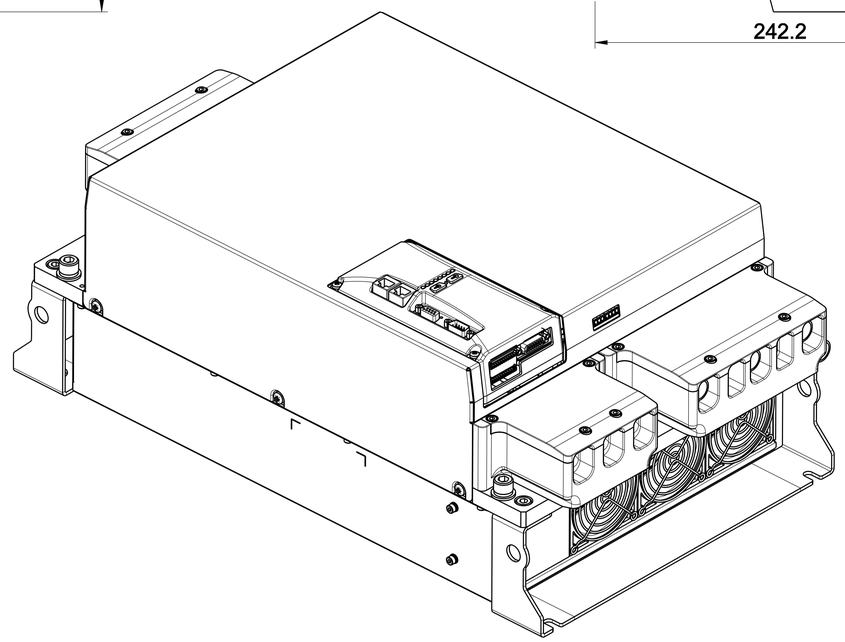

材质 Material									项目 Project-Prod.item/Instrument
处理 Treatment									AxN 200.400.4
几何公差 GB/T1184 (ISO 2768-2) Geometrical tolerance								K	未注倒角 Undimensioned chamfers 1x45°
未注公差 GB/T1804 (ISO 2768-2) Linear tolerance								m	描述 Description AxN Drive
角度公差 Angular tolerance								m	
0.5 ÷3	>3÷ 6	>6÷ 30	>30÷ 120	>120 ÷400	>400÷ 1000	>1000 ÷2000	>2000 ÷4000		未注圆角 Undimensioned radii R0,5
±0.1	±0.1	±0.2	±0.3	±0.5	±0.8	±1.2	±2		AxN200.400.4风冷驱动器

	年,月,日 Date	名字 Name
设计 Designed		
绘图 Drawn		
审核 Checked		
批准 Approved		

Physis
宁波菲仕技术股份有限公司
Ningbo Physis Technology Co.,Ltd.

图号 Drawing No. 61615N-0-A-1		版本 Rev	A
		比例 Scale	1:5
重量 Kg Mass	36.0	数量 Qty	页码 Sheet 1/1