Type	D(mm)	A(mm)
1310x	300	465
1320x	407	570
1330x	514	678
1340x	621	785

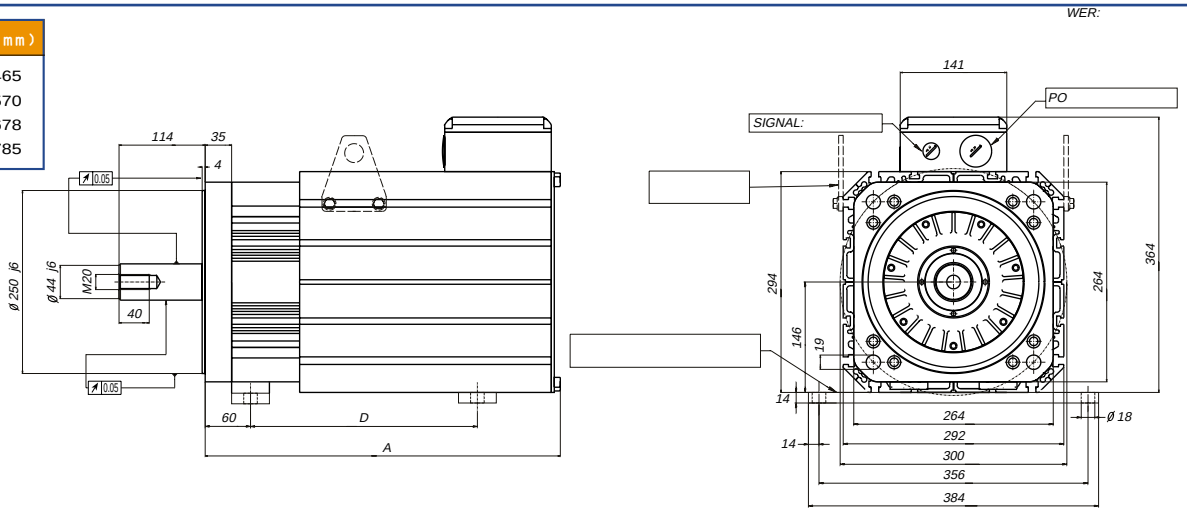

Curve delle prestazioni

13F

Safe operating areas

ULTRACT II 1310xx.xF

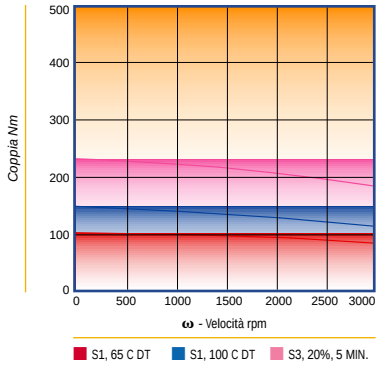

ULTRACT II 1320xx.xF

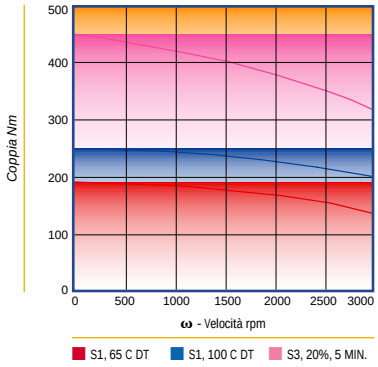

ULTRACT II 1330xx.xF

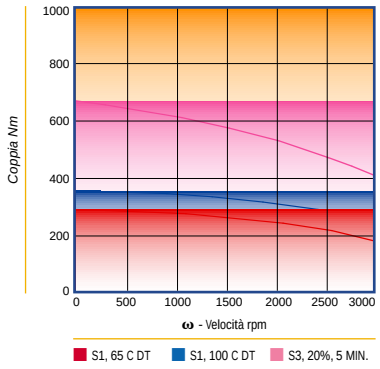

ULTRACT II 1340xx.xF

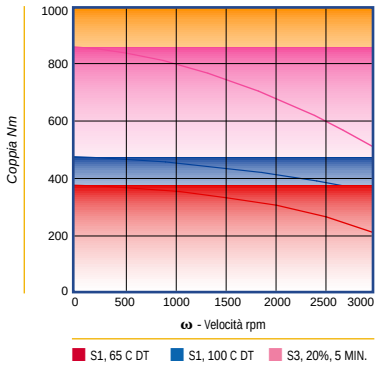

CUSCINETTI: come taglia 13 (BEARINGS: see size 13)

ALIMENTAZIONE VENTILATORE (FAN SUPPLY)

Tensione alimentazione *Fan voltage*	380 ± 15%	VAC, 1 ∅
Corrente alimentazione *Fan current*	0.2	Arms
Frequenza *Frequency*	50 - 60	Hz
Temperature di accensione *Temperature treshold*	80	°C